973D

Pala cingolata 973D

Motore	
Modello del motore	Cat® C9 ACERT™
Potenza netta - SAE J1349	196 kW

Pesi	
Peso operativo	28 058 kg

- Peso operativo: include liquido di raffreddamento, lubrificanti, serbatoio carburante pieno, benna per uso generale con denti imbullonati lunghi e segmenti e operatore di 75 kg.

Benne	
Capacità - Uso generale	3,21 m^3
Capacità - Multiuso	3,05 m^3

- Le capacità della benna comprendono denti e segmenti imbullonati.

973D Caratteristiche

Motore Cat® C9 con ACERT™
10% in più di potenza rispetto alla serie C. Maggiore risparmio di carburante e minore usura. La nuova tecnologia ACERT migliora la fase di combustione, per ottimizzare le prestazioni del motore e ridurre le emissioni allo scarico.

Impianto idraulico potente
L'impianto a rilevazione del carico funziona su richiesta e regola la pressione del flusso per assicurare un controllo accurato ed efficiente.

Cabina confortevole
La cabina ampia e spaziosa e i comandi intuitivi ed ergonomici offrono all'operatore un'area di lavoro pratica e comoda. La versione 973D è dotata di cabina ribaltabile.

Prodotti personalizzati
Sono disponibili allestimenti specifici per espandere le capacità della macchina di lavorare in condizioni ambientali estreme, quali discariche controllate, siti di riciclaggio, siti di demolizione, acciaierie o terreno soffice.

Indice

Motore 3
Impianto idraulico 4
Cabina dell'operatore 5
Carro 6
Strutture 6
Attrezzature 7
Macchina multiuso 8
Offerta 9
Facilità di manutenzione 10
Product Link 11
Assistenza 11
Pala cingolata 973D Caratteristiche tecniche 12
973D Equipaggiamento standard 15
973D Accessori a richiesta 16
Note 17

La Pala cingolata Cat® 973D è l'unica esistente in questa classe di dimensioni. Inoltre, è all'avanguardia in termini di comfort dell'operatore, prestazioni e versatilità.

Progettata per essere produttiva, questa macchina è eccezionalmente adatta a un'ampia gamma di applicazioni gravose e fornisce la massima efficienza e produttività. Grazie al suo design robusto e duraturo, offre inoltre un eccellente controllo e una facilità operativa senza confronti.

Scoprite tutti gli altri benefici che si possono ottenere con questa macchina multiuso...

Motore

Design compatto. Prestazioni per impieghi gravosi

Motore diesel Cat® C9

Il motore Cat® C9 ha una cilindrata di 8,8 L, sei cilindri in linea e iniezione elettronica del carburante o HEUI™. Il motore con potenza netta nominale di 196 kW (263 cv) soddisfa i più recenti requisiti mondiali sulle emissioni (10% in più rispetto alla Serie C).

Utilizza la tecnologia ACERT™ che offre un sistema di controllo elettronico all'avanguardia, un preciso dosaggio del carburante e una perfetta gestione dell'aria. Questa tecnologia collaudata con migliaia di ore di funzionamento sul campo offre prestazioni eccezionali con una potenza netta costante.

Sistema di controllo elettronico ADEM™ A4

Il sistema di gestione dei motori diesel avanzato controlla ininterrottamente le funzioni e le condizioni primarie del motore. Il sistema di controllo elettronico ADEM™ A4 regola la mandata del carburante per assicurare le migliori prestazioni per litro di gasolio. La centralina utilizza una serie di sensori situati negli impianti di alimentazione, aspirazione dell'aria, scarico e raffreddamento e, grazie a un'efficiente mappatura dell'alimentazione, garantisce rapide risposte del motore in base alle diverse applicazioni. La centralina ADEM A4 è il cervello elettronico della macchina e assicura prestazioni ottimali.

Ventola a velocità variabile

Questo sistema offre numerosi vantaggi, tra cui un raffreddamento migliore, un minore intasamento, prestazioni avanzate a basse temperature e riduzione dei consumi di carburante. Per ridurne la rumorosità, la ventola di raffreddamento è azionata tramite un disco di attrito a comando elettrico.

Impianto idraulico

Sistemi intelligenti...ed efficienti

Trasmissione idrostatica

La trasmissione idrostatica, a controllo elettronico, assicura una rapida risposta con tempi di ciclo ridotti e maggiore produttività.

La trasmissione idrostatica offre inoltre una potenza indipendente e un controllo efficiente di ciascun cingolo, con accelerazioni rapide e velocità infinitamente variabili. L'operatore può manovrare la macchina in modo da eseguire svolte e contro-rotazioni regolari.

Impianto idraulico a rilevazione del carico

La versione 973D è dotata di un impianto idraulico a rilevazione del carico che si adatta automaticamente alle condizioni operative per erogare solo il flusso idraulico richiesto dall'attrezzo, riducendo quindi i consumi. Questo impianto idraulico modulare assicura un funzionamento con controllo preciso e minimo sforzo, oltre alla possibilità di eseguire operazioni simultanee di sollevamento, inclinazione e spostamento.

Cilindro con sensore di posizione

I cilindri di rilevamento posizione (PSC) sono progettati per rendere gli impianti idraulici "intelligenti". I cilindri di rilevamento posizione (PSC) migliorano la produttività aumentando il controllo da parte dell'operatore. L'operatore può impostare i dispositivi automatici di arresto del sollevamento e dell'inclinazione in qualsiasi posizione, a seconda delle applicazioni, direttamente dalla cabina.

Il sistema elettronico nel cilindro consente di collegare l'impianto idraulico al sistema elettronico della macchina. Questo collegamento consente al sistema di rilevare la corsa del cilindro, riducendo lo sforzo dell'operatore e aumentando la produttività.

I cilindri di rilevamento posizione (PSC) consentono alla macchina di utilizzare funzioni automatiche avanzate per avviare e arrestare in modo regolare il movimento del cilindro, riducendo le vibrazioni nella cabina.

Dispositivi automatici di arresto

I dispositivi automatici di arresto programmabili standard assicurano la flessibilità e la produttività necessarie per garantire la precisione delle altezze prestabilite di carico e scarico. I dispositivi automatici di arresto dell'inclinazione e del sollevamento vengono regolati posizionando la benna o l'attrezzo e impostando un interruttore a bilanciere nella cabina.

Cabina dell'operatore

Comfort superiore, produttività sicura per tutta la giornata

Progettata per il comfort

La cabina serie D è progettata per assicurare all'operatore comfort e praticità e per fornire un'eccellente visibilità della benna, dei cingoli e del ripper.

In particolare, il sedile a sospensione pneumatica è progettato in modo ergonomico, interamente regolabile e anti vibrazioni, per garantire all'operatore il massimo comfort e controllo. I comandi elettro-idraulici montati sul sedile riducono le vibrazioni trasmesse all'operatore e consentono una regolazione combinata del sedile e dei comandi.

La stazione di lavoro, spaziosa, silenziosa e confortevole, assicura la massima produttività per tutta la giornata.

Comandi elettro-idraulici degli attrezzi

I nuovi comandi elettro-idraulici degli attrezzi forniscono all'operatore un controllo reattivo, regolare e preciso della benna e dei bracci di sollevamento. A richiesta, è possibile scegliere un joystick o un comando a due leve per il sollevamento e lo scarico della benna.

Comandi della trasmissione idrostatica

Un sistema di comando preciso che consente di eseguire velocemente variazioni di velocità di marcia della macchina, cambi di direzione e contro-rotazioni. Per il controllo della velocità e dello sterzo è possibile scegliere una leva a V e un joystick dal listino prezzi.

Messenger

La versione 973D è dotata di serie di Cat Messenger, che fornisce dati relativi alle prestazioni della macchina e dati diagnostici in tempo reale. Il Messenger utilizza uno schermo a cristalli liquidi (LCD) per visualizzare informazioni testuali e grafiche sullo stato operativo della macchina, tra cui ore di funzionamento, quantità carburante totale, consumo carburante e distanza complessiva. Tramite Messenger, l'operatore può creare un profilo personalizzato e impostare le reazioni alla trasmissione idrostatica, all'attrezzo e allo sterzo.

Carro

Maggiore durata...minori costi di proprietà e di esercizio

Carro oscillante

Il carro della versione 973D è dotato di telai dei rulli inferiori oscillanti che riducono l'impatto a terra della macchina, aumentandone la stabilità, e assicurano una guida più regolare e confortevole per l'operatore.

Affidabilità comprovata sul campo

Il design con collegamento delle maglie della catenaria è composto da pezzi forgiati in acciaio con apposito trattamento termico, con differenti gradi di durezza indotti nell'acciaio. Questa caratteristica aumenta la durata delle maglie e riduce i costi di proprietà e di esercizio. Una maglia maestra a due pezzi facilita la manutenzione della catena dei cingoli e riduce i tempi di fermo. Tutte queste caratteristiche consentono di aumentare la produttività della pala per l'intero ciclo di vita.

Massima produttività

I pattini standard a doppia costola sono progettati per assicurare un'eccellente trazione e agevolare svolte e curve. Tuttavia, la versione 973D è disponibile con numerose opzioni per i pattini, per meglio adattare la macchina alle condizioni del lavoro. Ogni dettaglio ha la sua importanza e un solo pattino può fare la differenza.

Strutture

Robuste e durevoli

Telaio principale e castello di carico

Il telaio principale e il castello di carico della serie D sono costituiti da singole guide a lastra con intersezioni rinforzate, con parti in fusione e pezzi forgiati incorporati sui punti con forti sollecitazioni. Questo particolare design distribuisce tali sollecitazioni su aree più estese prolungando la durata strutturale.

Durata negli anni

La robustezza dell'intera struttura assicura una lunga durata e permette più di una revisione.

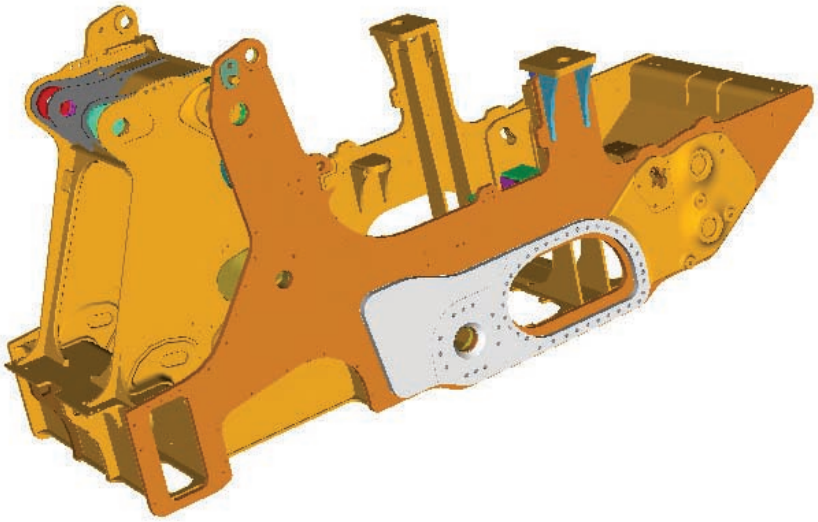

Attrezzature

Maggiore produttività con una sola macchina

Ampia gamma di benne

Un abbinamento corretto tra macchina e benna permette di ottenere le migliori prestazioni possibili in ogni applicazione.

La benna per uso generale (GP) è progettata per garantire un eccellente coefficiente di riempimento e una lunga durata in una vasta gamma di applicazioni, quali scavo di argini, pulizia del terreno, carico da cumulo, ecc.

La benna multiuso (MP) è progettata per poter svolgere diversi tipi di lavori, quali carico, pulizia del terreno, bonifica, spianamento, carico di detriti, livellamento, ecc. La benna ha un trattenitore azionato idraulicamente per afferrare o maneggiare materiali di difficile presa.

Per applicazioni speciali, Caterpillar offre anche benne con particolari caratteristiche, quali benne per uso generale/multiuso per rifiuti o benne per scorie progettate per lavorare nelle condizioni estreme di un'acciaieria, compresa la movimentazione di scorie e residui di colata.

Ripper a parallelogramma

Il ripper a parallelogramma multidente è caratterizzato da una versatilità e una forza ancora maggiori per ampliare la gamma di applicazioni della macchina. La barra del ripper ha tre cavità per alloggiare i denti e il suo design consente alla macchina di rompere terreni ghiacciati, asfaltati, duri o rocciosi. I denti più lunghi consentono di lavorare superfici più ampie a ogni passata e rendono la macchina più produttiva.

Denti Serie K™

I denti serie K soddisfano le aspettative dei clienti per quanto riguarda la tenuta delle punte, la facilità di sostituzione e l'affilatura continua. I denti serie K sono inoltre caratterizzati da un profilo più basso che mantiene meglio l'affilatura nel tempo. Ciò garantisce una migliore penetrazione, una maggiore produttività e minori sforzi per la macchina.

Macchina multiuso

Straordinaria versatilità

Pacchetto per applicazioni edilizie generali

973D è una macchina multiuso in grado di affrontare qualsiasi tipo di lavoro in qualunque luogo, dalle applicazioni edilizie generali al settore industriale o nelle cave.

Pacchetti standard e per impieghi estremi per il trattamento dei rifiuti

Ad entrambi i pacchetti sono state effettuate aggiunte quali protezioni, barriere contro i detriti, miglioramenti al sistema di raffreddamento e prefiltri per prolungare la durata e migliorare le prestazioni della versione 973D. Il pacchetto standard WH rappresenta la scelta giusta per applicazioni in discariche, stazioni di trasferimento o impianti di recupero dei materiali. La versione WH ES sarà la scelta giusta per applicazioni in stazioni di trasferimento, siti di demolizione, applicazioni gravose o quando è richiesta la massima protezione.

Pacchetto per acciaierie

Il pacchetto per acciaierie protegge la versione 973D e l'operatore da condizioni estreme per consentire alla macchina di manovrare scorie bollenti durante il lavoro nell'acciaieria. Questo pacchetto speciale è caratterizzato da un'ulteriore protezione per componenti critici, carri sigillati, schermi termici per serbatoi carburante, apparato propulsore e impianto idraulico, guarnizioni in silicone e parabrezza resistente al calore, disinserimento a distanza del freno di stazionamento e liquidi ignifughi. L'allestimento per acciaierie offre la migliore protezione disponibile per questa applicazione di difficoltà estrema.

Pacchetto a scartamento maggiorato

Lo scartamento maggiorato della versione 973D è progettato per lavorare su terreni morbidi. La carreggiata è allargata e i pattini montati sono più larghi. Inoltre, una benna più larga aumenta la produttività, in particolare in operazioni di livellamento e reinterro.

Soluzioni aggiuntive

È inoltre possibile progettare soluzioni personalizzate per soddisfare necessità specifiche. Per ulteriori informazioni, rivolgersi al dealer Cat.

Offerta

Per tutte le attività di movimento terra

Pacchetto protezione posteriore

Include griglia posteriore standard e paraurti per attività di edilizia generale.

Pacchetto protezione posteriore Heavy Duty

Include paraurti e griglia heavy duty per applicazioni in aree di lavoro limitate.

Pacchetto ripper

Include tre ripper a parallelogramma a denti curvi con punte sostituibili, griglia di protezione e gradini per salire sulla macchina tramite il ripper.

Pacchetto di manutenzione deluxe

Questo pacchetto facilita e velocizza il cambio dell'olio motore. Consente lo spurgo rapido dei sedimenti presenti nel carburante.

Pacchetto luci supplementari

Questo pacchetto include quattro luci di protezione supplementari.

Parabrezza e luci di protezione

Questo pacchetto include uno schermo parabrezza e quattro luci supplementari.

Pacchetto barra d'urto

La barra d'urto impedisce ai rifiuti di raggiungere i cingoli, danneggiare il parafango e tornare indietro. Include inoltre gradini per un accesso più sicuro alla macchina dalla parte posteriore.

Pacchetto contrappeso

Fornisce un contrappeso per spostare indietro il baricentro della macchina e gradini per un accesso più sicuro. La barra d'urto impedisce ai rifiuti di raggiungere i cingoli, danneggiare il parafango e tornare indietro. Include inoltre gradini per un accesso più sicuro alla macchina dalla parte posteriore.

Consultare il dealer di zona per informazioni su allestimenti personalizzati per il trattamento dei rifiuti e altre applicazioni specifiche.

Facilità di manutenzione

Progettato con priorità assoluta alla sicurezza

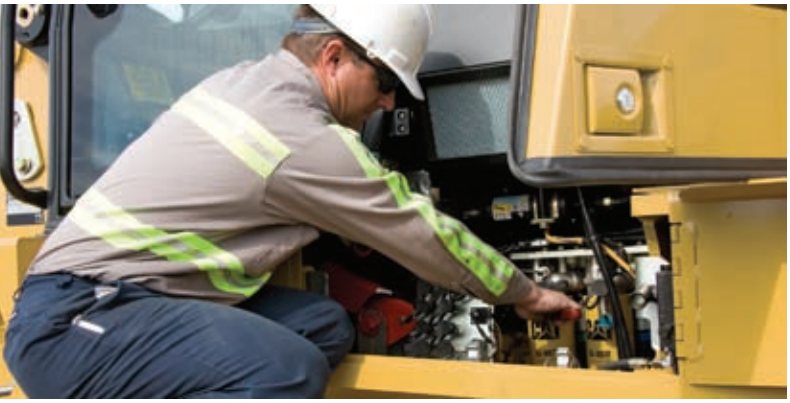

Cabina ribaltabile

Questa caratteristica facilita gli interventi di manutenzione e riparazione. Inclinando la cabina, si ha un facile accesso all'apparato propulsore per eseguire una manutenzione completa dell'impianto idraulico.

La cabina standard può essere inclinata di 90º mediante un dispositivo di sollevamento esterno, mentre è disponibile un martinetto idraulico che consente un'inclinazione di 30º in cantiere.

Sistemi pratici per la manutenzione

Tutti i punti di manutenzione sono accessibili da terra sul lato destro del motore. Gli sportelli grandi consentono di accedere agevolmente a filtri e punti di manutenzione. Le seguenti caratteristiche consentono di intervenire facilmente sulla pala:

- Pannello fusibili con apertura ET: situato all'interno della cabina, sul lato destro della console posteriore, il pannello fusibili include anche l'apertura ET.
- Pannello di controllo indicatori e comando elettro-idraulico (EHC) autodiagnostico: lavorano insieme per segnalare guasti e ridurre i tempi di fermo.
- Prese per liquidi S•O•S℠: semplificano il prelievo programmato di campioni di olio e riducono i rischi di contaminazione.
- Raccordi a montaggio rapido: le prese di pressione a montaggio rapido raggruppate nell'impianto idraulico consentono una veloce diagnosi della trasmissione idrostatica e degli impianti idraulici dell'attrezzo.
- Spegnimento da terra: un interruttore, montato dietro un coperchio sul retro della macchina, consente di spegnere la macchina da terra in caso di emergenza.

Product Link

Sistema efficace per seguire e supportare la macchina ovunque

Product Link

Product Link utilizza la tecnologia senza fili e satellitare per raccogliere e trasmettere informazioni essenziali correlate all'utilizzo, alla manutenzione e alla posizione della macchina. È possibile accedere facilmente a queste informazioni tramite Equipment Manager.

Product Link è in grado di:

- Fornire i parametri attuali dell'attrezzatura (ore di funzionamento, posizione, consumo di carburante)
- Visualizzare tutti gli elementi di manutenzione della macchina e mantenere uno storico
- Prevedere la necessità di manutenzione
- Segnalare problemi potenziali e immediati

Vantaggi per l'azienda

- Ottimizzazione del tempo di utilizzo della macchina e della produttività
- Una gestione del parco veicoli più semplice ed efficiente
- Tempi di intervento e di risoluzione più tempestivi
- Migliore pianificazione della manutenzione

Il dealer Cat potrà aiutarvi a gestire le necessità di manutenzione della macchina identificate mediante il monitoraggio delle attrezzature.

Assistenza

Partner del business dei clienti

Il vostro dealer Cat è pronto ad assistervi fin dall'acquisto e per tutta la vita della vostra macchina.

- Confrontate le macchine, facendo una stima della durata dei componenti, dei costi della manutenzione preventiva e della produzione.
- I pacchetti di finanziamento sono flessibili e si adattano alle esigenze dei clienti.
- Il dealer Cat può valutare il costo di riparazione, ricostruzione e sostituzione della macchina, in modo che il cliente possa fare la scelta migliore.
- Per ulteriori informazioni sui prodotti Cat, i servizi dei dealer e le soluzioni per l'industria, visitare il sito Web www.cat.com.

Pala cingolata 973D Caratteristiche tecniche

Motore

Modello del motore	Cat® C9 ACERT™
Potenza netta al volano	196 kW
Potenza netta - Caterpillar	196 kW
Potenza netta - ISO 9249	196 kW
Potenza netta - SAE J1349	196 kW
Potenza netta - 80/1269/CEE	196 kW
Alesaggio	112 mm
Corsa	149 mm
Cilindrata	8,8 l

- Potenza nominale a 1.900 giri/min.
- Soddisfa i requisiti sulle emissioni allo scarico degli Stati Uniti EPA Tier 3, dell'Unione Europea Stage IIIa e del Giappone MOC.
- La potenza netta indicata è quella disponibile al volano con motore equipaggiato con ventola, filtro aria, marmitta e alternatore.
- La potenza del motore rimane inalterata fino a un'altitudine di 1.219 metri.

Carro

Tipo di pattino	A doppia costola, per impieghi estremi
Larghezza dei pattini - Standard	550 mm
Larghezza dei pattini - A richiesta	675 mm
Rulli dei cingoli - Ciascun lato	7
Numero di pattini - Ciascun lato	40
Cingoli al suolo	2930 mm
Superficie di contatto al suolo - Pattini standard	3,22 m^2
Superficie di contatto al suolo - Pattini a richiesta	3,96 m^2
Pressione a terra - Pattino standard	85,5 kPa
Pressione a terra - Pattino a richiesta	69,5 kPa
Altezza costole - Costola doppia	49 mm
Carreggiata	2160 mm

- La pressione a terra è stata calcolata con macchina completa di benna per uso generale, denti e segmenti.

Trasmissione

Tipo	Trasmissione idrostatica con accelerazione macchina infinita fino a 11 km/h
Pompa di trasmissione	Due pompe a pistoni assiali a pattini a portata variabile
Motore dei cingoli	Due motorini ad asse obliquo, a cilindrata variabile
Pressione impianto massima	45 000 kPa

Impianto idraulico - Attrezzatura

Tipo	Rilevazione del carico, a centro chiuso
Portata - Massima	346 l/min
Taratura valvola di massima	27 500 kPa
Tempo di ciclo - Sollevamento	6,5 secondi
Tempo di ciclo - Scarico	1,4 secondi
Abbassamento del braccio flottante	2,7 secondi

Rifornimenti

Serbatoio del carburante	621 l
Circuito di raffreddamento	44 l
Coppa olio motore (con filtro)	29 l
Riduttori finali (ciascuno)	28,5 l
Impianto idraulico (attrezzatura, catena cinematica e serbatoio)	340 l
Serbatoio dell'olio idraulico	189 l
Scatola trasmissione pompa	3,8 l
Albero di articolazione	3 l

Impianto elettrico

Tipo	24 V CC
Capacità della batteria	1400 CCA
Tensione della batteria	12
Batteria - N. di unità	2
Alternatore	95 A, per impieghi gravosi, senza spazzole

Pesi

Peso operativo	28 058 kg
Peso di spedizione - senza benna	25 400 kg

- Peso operativo: include liquido di raffreddamento, lubrificanti, serbatoio carburante pieno, benna per uso generale con denti imbullonati lunghi e segmenti e operatore di 75 kg.
- Peso di spedizione: include refrigerante, lubrificanti, serbatoio carburante al 10%, senza benna.

Benne

Capacità - Uso generale	3,21 m^3
Capacità - Multiuso	3,05 m^3
Larghezza della benna - Uso generale	2910 mm
Larghezza della benna - Multiuso	2868 mm

- Le capacità della benna sono state misurate con denti imbullonati lunghi e segmenti.
- La larghezza benna è riferita alla benna senza parti d'usura.

Specifiche operative

Velocità max di traslazione	11 km/h

Specifiche tecniche del ripper

Tipo	A parallelogramma
Numero di porta-denti	3
Barra/larghezza totale	2200 mm
Sezione trasversale dente	74 × 175 mm
Distanza libera da terra	888 mm
Penetrazione	397 mm
Larghezza di scarificatura	1840 mm
Cilindri - Alesaggio	130 mm
Cilindri - Corsa	236 mm
Aggiunta alla lunghezza dovuta al ripper (in posizione di trasporto)	586 mm
Angolo del fianco	28,5 gradi
Forza di penetrazione al suolo	100 kN
Peso del ripper (con 3 denti)	1700 kg

Standards

ROPS/FOPS	ROPS/FOPS
Freni	Freni
Cabina	Cabina

- La struttura ROPS (Rollover Protective Structure) offerta da Caterpillar è a norma SAE J1040 MAY94, ISO 3471-1994.
- La struttura di protezione contro la caduta di oggetti (FOPS, Falling Object Protective Structure) offerta da Caterpillar per la macchina è conforme alle normative J/ISO3449 APR98 livello II, ISO 3449-1992 livello II.
- Freni conformi alle normative standard ISO I0265-2008.
- Il livello di pressione sonora equivalente (Leq) cui è esposto l'operatore, misurato secondo le procedure del ciclo di lavoro specificate nella normativa ANSI/SAE J1166 OCT98, è di 83 dB(A) con la cabina offerta da Caterpillar, installata e manutenuta correttamente, e con sportelli e finestrini chiusi. Il livello di pressione sonora cui è esposto l'operatore, misurato secondo le procedure specificate nella normativa ISO6394:2008 è 74 dB(A), con cabina fornita da Caterpillar, installata e manutenuta correttamente e sottoposta a prova con sportelli e finestrini chiusi.
- Si consiglia di utilizzare protezioni acustiche quando si lavora con una macchina non dotata di cabina o con cabina non correttamente sottoposta a manutenzione o con sportelli/finestrini aperti, per periodi prolungati o in un ambiente rumoroso.
- Il livello di pressione sonora all'esterno, misurato a una distanza di 15 metri secondo le procedure di prova specificate in SAE J88 APR95, in una macchina standard che si muove in una marcia media, è 85 dB(A).
- Il livello di potenza sonora indicato è 112 dB(A) misurato secondo la procedura di prova e le condizioni specificate in CE 2000/14.
- Il livello di pressione sonora equivalente (Leq) cui è esposto l'operatore, misurato secondo le procedure del ciclo di lavoro specificate nella normativa ISO 6396:2008 è di 77 dB(A), mentre è di 74 dB(A) nella normativa ISO 6394:2008, con cabina fornita da Caterpillar, installata e manutenuta correttamente e sottoposta a prova con sportelli e finestrini chiusi.

Dimensioni

Tutte le dimensioni sono soggette a variazioni senza preavviso.

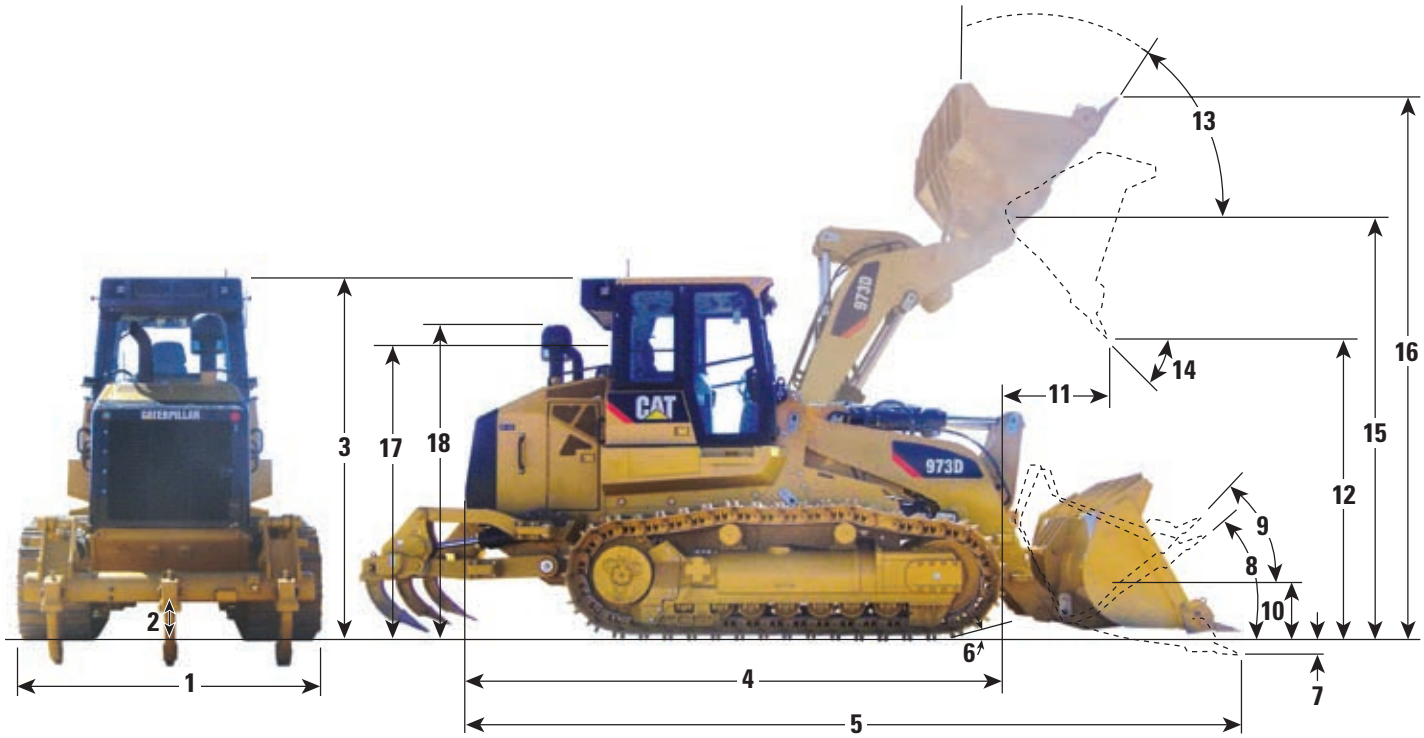

1	Larghezza totale della macchina senza benna:	
	Con cingoli – 550 mm	2.710 mm
	Con cingoli – 675 mm	2.835 mm
2	Luce verticale	591 mm
3	Altezza della macchina alla sommità della cabina	3.510 mm
4	Lunghezza fino al lato anteriore dei cingoli	5.300 mm
5	Lunghezza totale della macchina*	7.305 mm
6	Angolo di sbalzo anteriore, in posizione di trasporto	15°
7	Profondità di scavo*	159 mm
8	Angolo massimo di richiamo al suolo	42°
9	Angolo massimo di richiamo, in posizione di trasporto	49°
10	Altezza benna, in posizione di trasporto	483,5 mm
11	Sbraccio alla massima altezza di sollevamento e scarico a 45°*	1.473 mm
12	Tolleranza alla massima altezza di sollevamento e scarico a 45°*	3.138 mm
13	Angolo massimo di richiamo, alla massima altezza di sollevamento	59°
14	Angolo massimo di scarico, alla massima altezza di sollevamento	59°
	Angolo di livellamento	85°
15	Altezza fino al perno di articolazione della benna	4.234 mm
16	Altezza totale della macchina, con benna totalmente sollevata	5.651 mm
17	Altezza alla sommità del sedile con poggiatesta	2.975 mm
18	Altezza alla sommità del tubo di scarico	3.020 mm

* Con benna per uso generale e denti HD

Le dimensioni variano con la benna Riferirsi alla tabella in basso.

Specifiche operative

		Benna per uso generale			Benna multiuso			Denti montati a filo
Accessori per tagliente benna		**Nessuno**	**Denti lunghi e segmenti**	**Tagliente imbullonato**	**Nessuno**	**Denti lunghi e segmenti**	**Tagliente imbullonato**	**Denti lunghi**
Peso benna	kg	1.716	2.090	1.952	3.083	3.453	3.325	1.823
Capacità nominale a colmo	kg	4.919	5.521	5.229	4.730	5.246	5.160	5.521
Capacità nominale a colmo (indicata)	m^3	2,86	3,21	3,04	2,75	3,05	3	3,21
Capacità nominale a raso (indicata)	m^3	2,44	2,81	2,66	2,33	2,7	2,56	2,81
Larghezza totale benna	mm	2.910	2.910	2.910	2.972	2.972	2.972	2.990
Tipo tagliente		Dritto	Dritto	Dritto	Dritto	Dritto	Dritto	—
Denti		Nessuno	8 imbullonati con punte sostituibili	Nessuno	Nessuno	8 imbullonati con punte sostituibili	Nessuno	8 imbullonati con punte sostituibili
Dimensioni e pesi								
Altezza totale	mm	3.520	3.520	3.520	3.520	3.520	3.520	3.520
Altezza operativa totale	mm	5.651	5.651	5.651	5.858	5.858	5.858	5.643
Gioco alla massima altezza di scarico a 45°	mm	3.367	3.138	3.289	3.300	3.106	3.229	3.187
Sbraccio alla massima altezza di scarico a 45°	mm	1.276	1.473	1.320	1.500	1.716	1.552	1.498
Sbraccio con gioco di 2.133 mm e scarico a 45°	mm	1.839	2.065	1.929	2.110	2.327	2.160	2.110
Gioco di scarico inferiore alla massima altezza a 45°	mm	—	—	—	3.670	3.670	3.670	—
Sbraccio di scarico inferiore alla massima altezza a 45°	mm	—	—	—	655	655	655	—
Sbraccio con bracci di sollevamento orizzontali e benna a terra	mm	2.371	2.777	2.547	2.655	2.955	2.741	2.746
Lunghezza totale – Benna abbassata a terra	mm	7.194	7.305	7.275	7.445	7.743	7.527	7.479
Profondità di scavo	mm	97	159	127	188	244	219	129
Scarico completo alla massima altezza	Gradi	59	59	59	52	52	52	59
Altezza di trasporto	mm	483,5	483,5	483,5	582	582	582	483,5
Richiamo, in posizione di trasporto	Gradi	49	49	49	51	51	51	49
Richiamo al suolo	Gradi	42	42	42	45	45	45	42
Angolo di livellamento	Gradi	85	85	85	85	85	85	85
Carico statico di ribaltamento min	kg	21.179	20.831	20.959	19.810	19.455	19.535	21.006
Strappo con cilindri a livello suolo	N	281.887	220.224	261.231	236.920	193.125	222.715	—
Capacità di sollevamento massima, con benna richiamata, alla massima altezza	kg	16.066	15.564	15.727	14.656	14.134	14.289	—
Capacità di sollevamento massima, con benna richiamata, al suolo	kg	29.049	28.555	28.720	27.631	27.120	27.278	—
Peso di spedizione senza benna	kg	25.655	25.655	25.655	25.796	25.796	25.796	25.655
Peso operativo con benna	kg	27.371	27.744	27.648	28.866	29.225	29.143	27.478

973D Equipaggiamento standard

L'equipaggiamento standard può variare. Consultate il vostro dealer Cat per informazioni più dettagliate

IMPIANTO ELETTRICO

Alternatore, 95 A, 24 V, senza spazzole per impieghi gravosi

Allarme di retromarcia

Avvisatore acustico elettrico

2 batterie esenti da manutenzione, 1400 amp

Convertitore 24 V/12 V

Interruttore di sconnessione principale

Motorino di avviamento, elettrico (24V)

Quattro luci alogene, due rivolte in avanti, montate sul tetto; due rivolte indietro, integrate nell'unità climatizzatore

CABINA

Cabina ROPS/FOPS pressurizzata e insonorizzata

Cabina con vetri colorati e finestrino scorrevole laterale

Riscaldamento e condizionatore

Riscaldamento/sbrinatore, con controllo automatico della temperatura

Sedile in tessuto a sospensione pneumatica

Comandi sul sedile

Cintura di sicurezza autoavvolgente

Sistema di monitoraggio elettronico

Indicatori per:

- Temperatura del liquido di raffreddamento motore
- Pressione olio motore
- Temperatura dell'olio idraulico
- Livello del carburante

Joystick per comando elettro-idraulico dell'attrezzo

Predisposizione radio, comprende un convertitore 24 V/12 V, altoparlanti, antenna e 2 prese elettriche da 12 V

Specchietto retrovisore

Appendiabiti

Bracciolo regolabile

Comando trasmissione, joystick o leva a V e pedali sterzo

Vano portaoggetti con chiusura a chiave sotto i braccioli

Tappetino in gomma per impieghi gravosi

Tergilavavetri anteriori e posteriori

Tetto in metallo resistente

Interruttore freno di stazionamento e spia "freno inserito"

APPARATO PROPULSORE

Motore diesel Caterpillar C9 ACERT

Sistema di raffreddamento modulare per l'aria di aspirazione del motore, l'olio e l'acqua

Avviamento elettrico a 24 V

Sistema di raffreddamento con ventola a velocità variabile a controllo elettronico

Liquido di raffreddamento a lunga durata

Elettropompa di adescamento carburante

Comando elettro-idrostatico (EHC) per trasmissione, con modalità traslazione/lavoro

Trasmissione idrostatica a circuito chiuso con software DSR

Marmitta sotto il cofano

Separatore dell'acqua

CARRO

Carreggiata 2160 mm

Protezioni guidacingoli su sezione finale

Tendicingolo idraulico

Cingolo EWL (40 sezioni, passo 215 mm)

Cingolo ruota motrice in cinque pezzi

Sette rulli inferiori lubrificati per l'intera durata

Ruote folli convenzionali lubrificate per l'intera durata

Telai rulli inferiori, oscillanti

Due rulli superiori per cingolo

Maglia maestra cingolo

Protezione, ruota folle

ULTERIORE EQUIPAGGIAMENTO STANDARD

Insonorizzazione esterna

Leverismo di carico a Z

Pompa idraulica a cilindrata variabile

Cilindri attrezzatura con sensori di posizione integrati

Dispositivi automatici di arresto del sollevamento e dell'inclinazione programmabili dall'operatore

Vano motore con portelli a chiave (fori perforati da 5 mm)

Cuffia del radiatore incernierata

Masse radianti dello scambiatore di calore e del radiatore con 6,35 alette per pollice

Scarichi ecologici

Olio idraulico, HYDO Advanced 10

Martinetto idraulico sollevamento cabina

Le attrezzature e gli accessori a richiesta possono variare. Consultate il vostro dealer Cat per informazioni più dettagliate

IMPIANTO ELETTRICO
Luce lampeggiante rotativa

APPARATO PROPULSORE
Serbatoio carburante, riempimento rapido

IMPIANTO IDRAULICO
Olio idraulico, biodegradabile

BENNA
Uso generale, scorie

ACCESSORI BENNA
Denti, impieghi supplementari, 8
Denti, penetrazione, 8
Tagliente, imbullonato

CARRO
Cingolo da 500 mm, piano
Cingolo da 500 mm, alterna pattini piani e pattini DG GR
Cingolo da 675 mm, foro di chiusura

DBL GR
Cingolo da 500 mm
Cingolo da 550 mm
Cingolo da 675 mm
Cingolo da 830 mm
Cingolo da 500 mm, foro di chiusura
Cingolo da 675 mm, foro di chiusura
TRPL GR
Cingolo da 500 mm
SGL GR ES
Cingolo da 500 mm, foro di chiusura

PROTEZIONI
Protezione, cilindri di inclinazione
Protezione, rullo inferiore

ALTRI ACCESSORI
Radio AM/FM, CD
Riscaldatore del liquido di raffreddamento del motore, a 120 V
Riscaldatore del liquido di raffreddamento del motore, a 240 V
Product Link
Sistema di sicurezza della macchina (MSS)
Antigelo, –50º C (–58º F)

OFFERTE 973D
Protezione posteriore STD
Protezione posteriore HD
Pacchetto ripper
Pacchetto di manutenzione, deluxe
Luci supplementari, pacchetto
Protezione, parabrezza, luci
Pacchetto barra d'urto
Pacchetto contrappeso
Idraulico 2W, joystick
Idraulico 3W, joystick multiuso
Idraulico 3W, joystick per uso generale
Idraulico 4W, joystick multiuso
Idraulico, 2W, 2 leve
Benna per uso generale, 3,0 m^3, pacchetto
Benna multiuso, 2,8 m^3, pacchetto
Benna per uso generale, 3,0 m^3, pacchetto
Benna per uso generale, per discarica, pacchetto
Benna ampia, 3,3 m^3, pacchetto
Benna per uso generale, 3,0 m^3, pacchetto
Benna multiuso ES, 2,8 m^3, pacchetto
Benna multiuso, per discarica, pacchetto

Note

Pala cingolata 973D

Per ulteriori informazioni sui prodotti Cat ed i servizi dei dealer, visitare il sito Web **www.cat.com**

© 2010 Caterpillar Inc.
Tutti i diritti riservati

ALHQ5970-02 (02-2010)
Sostituisce ALHQ5970-01
(Traduzione: 02-2010)

Materiali e specifiche sono soggetti a variazione senza obbligo di preavviso. Le macchine possono essere illustrate con equipaggiamenti ed accessori disponibili soltanto a richiesta. Consultate il vostro dealer Cat per informazioni più dettagliate.

CAT, CATERPILLAR, SAFETY.CAT.COM, i rispettivi loghi, “Caterpillar Yellow”, la grafica “Power Edge“ e le identità aziendali e dei prodotti qui usati sono marchi di fabbrica della Caterpillar e non possono essere usati senza permesso.

CATERPILLAR®